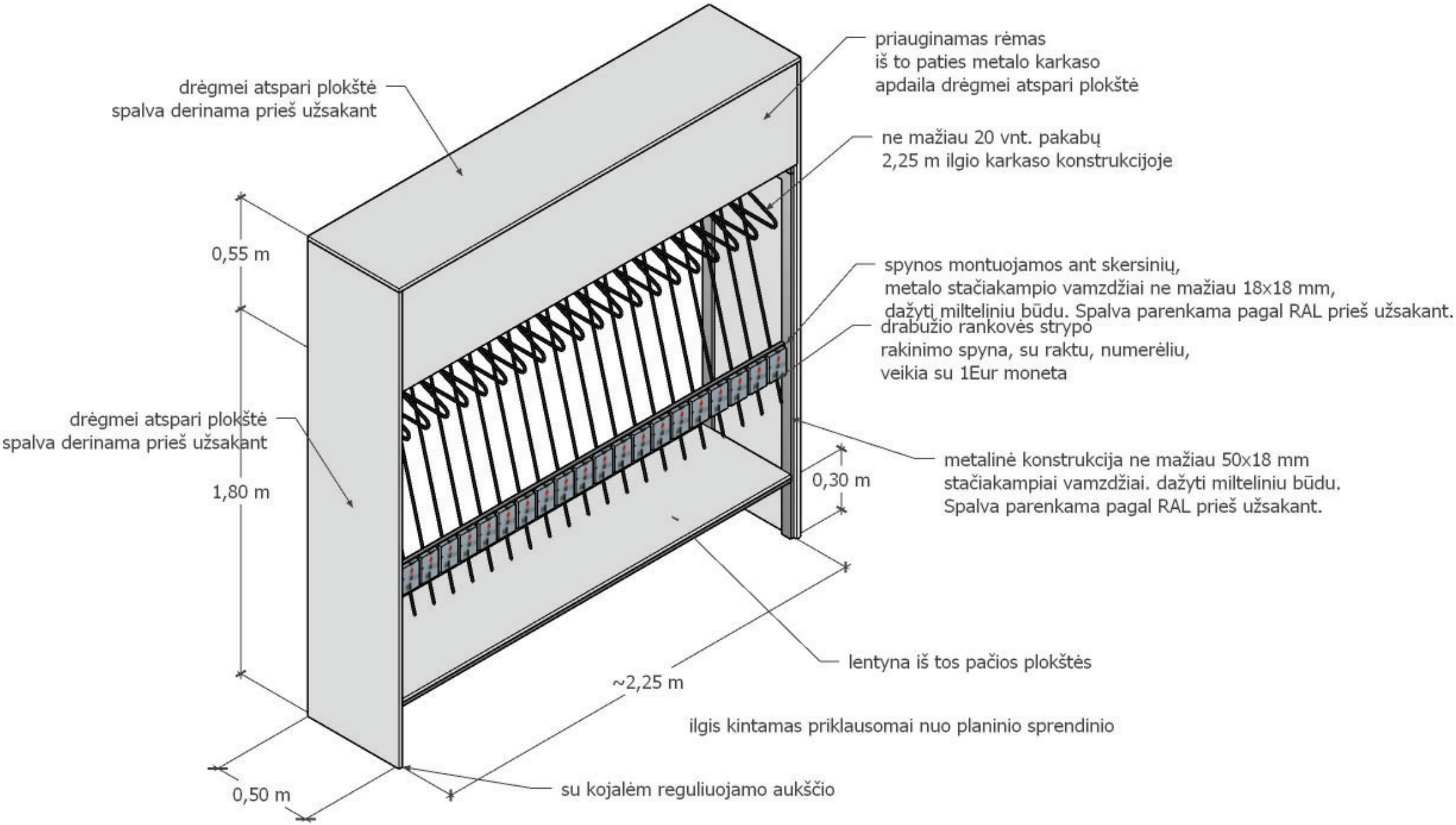
priauginamas rėmas
iš to paties metalo karkaso
apdaila drėgmei atspari plokštė
drėgmei atspari plokštė
spalva derinama prieš užsakant
ne mažiau 20 vnt. pakabų
2,25 m ilgio karkaso konstrukcijoje
0,55 m
spynos montuojamos ant skersinių,
metalo stačiakampio vamzdžiai ne mažiau 18x18 mm,
dažyti milteliniu būdu. Spalva parenkama pagal RAL prieš užsakant.
drabužio rankovės strypo
rakinimo spyna, su raktu, numerėliu,
veikia su 1Eur moneta
drėgmei atspari plokštė
spalva derinama prieš užsakant
1,80 m
metalinė konstrukcija ne mažiau 50x18 mm
stačiakampiai vamzdžiai. dažyti milteliniu būdu.
Spalva parenkama pagal RAL prieš užsakant.
0,30 m
lentyna iš tos pačios plokštės
~2,25 m
ilgis kintamas priklausomai nuo planinio sprendinio
0,50 m
su kojalėm reguliuojamo aukščio